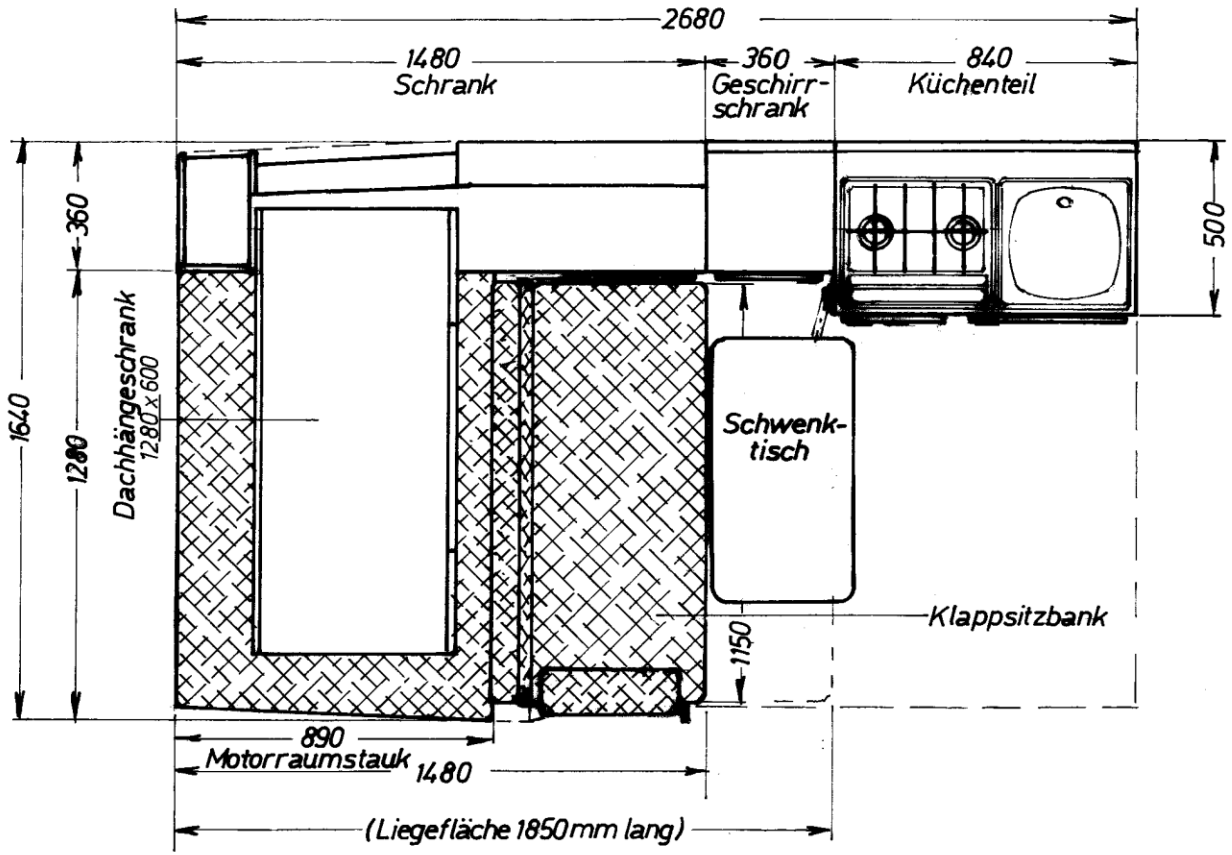

Grundriß

Änderungen:	REIMO Reisemobil-Center			Benennung: VWneu Einrichtung „Jolly"			
		Datum	Name	Zeichnungs-Nr.:	Teil Nr.:	Blatt von	Maßstab:
	gezeichnet	24.8.1987	Rosenow	13 000 0	1-7	1 /22	1:20
	gesehen	1.12.1988	Wiederwach				

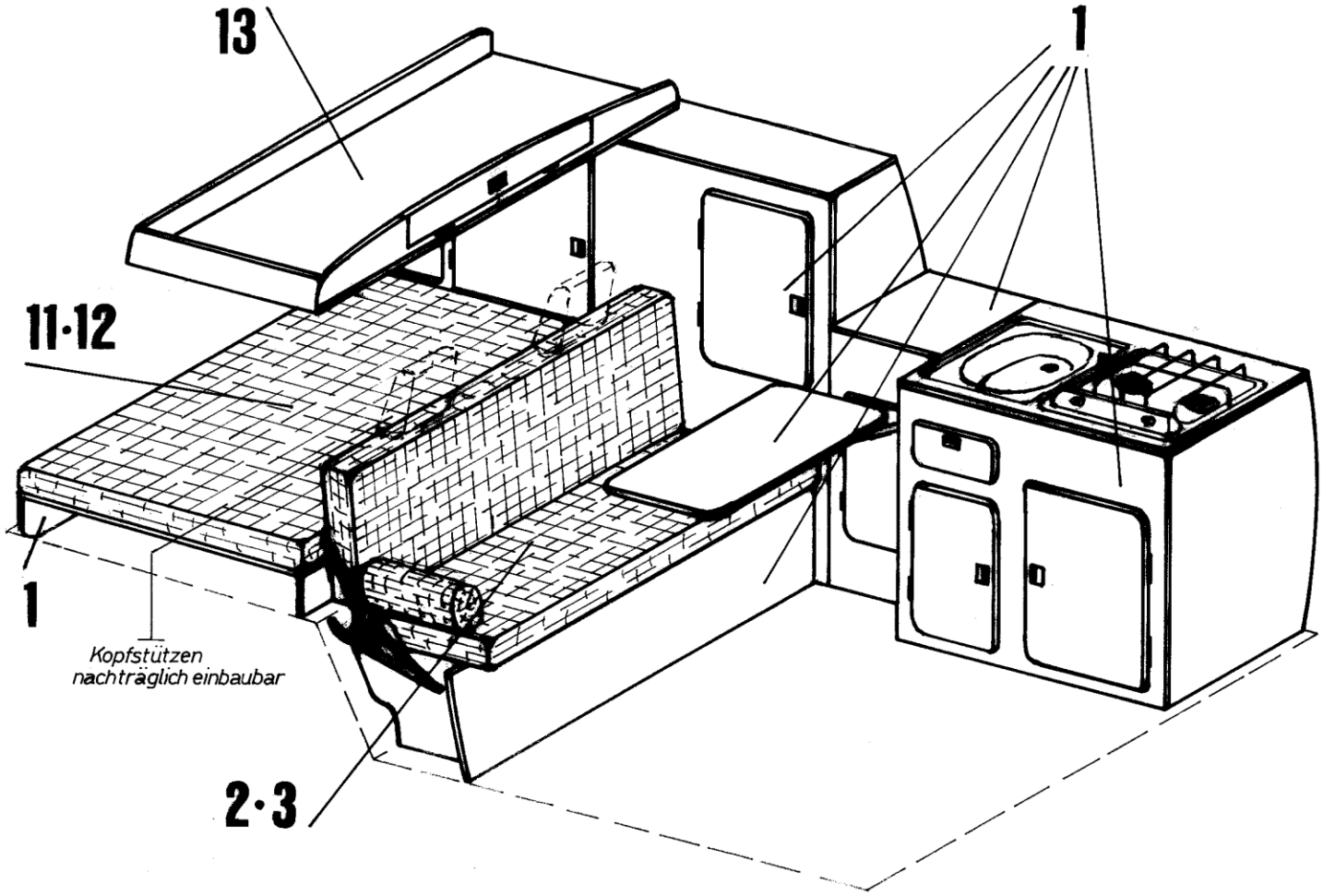

Gesamtansicht

Änderungen:	REIMO Reisemobil-Center			Benennung: VW neu, Einrichtung „Jolly"			
		Datum	Name	Zeichnungs-Nr.:	Teil Nr.:	Blatt von	Maßstab:
	gezeichnet	20.2.1987	Wiederwach	130000	1-7	2 /22	1:20
	gesehen	6.12.1988	Rosenow				

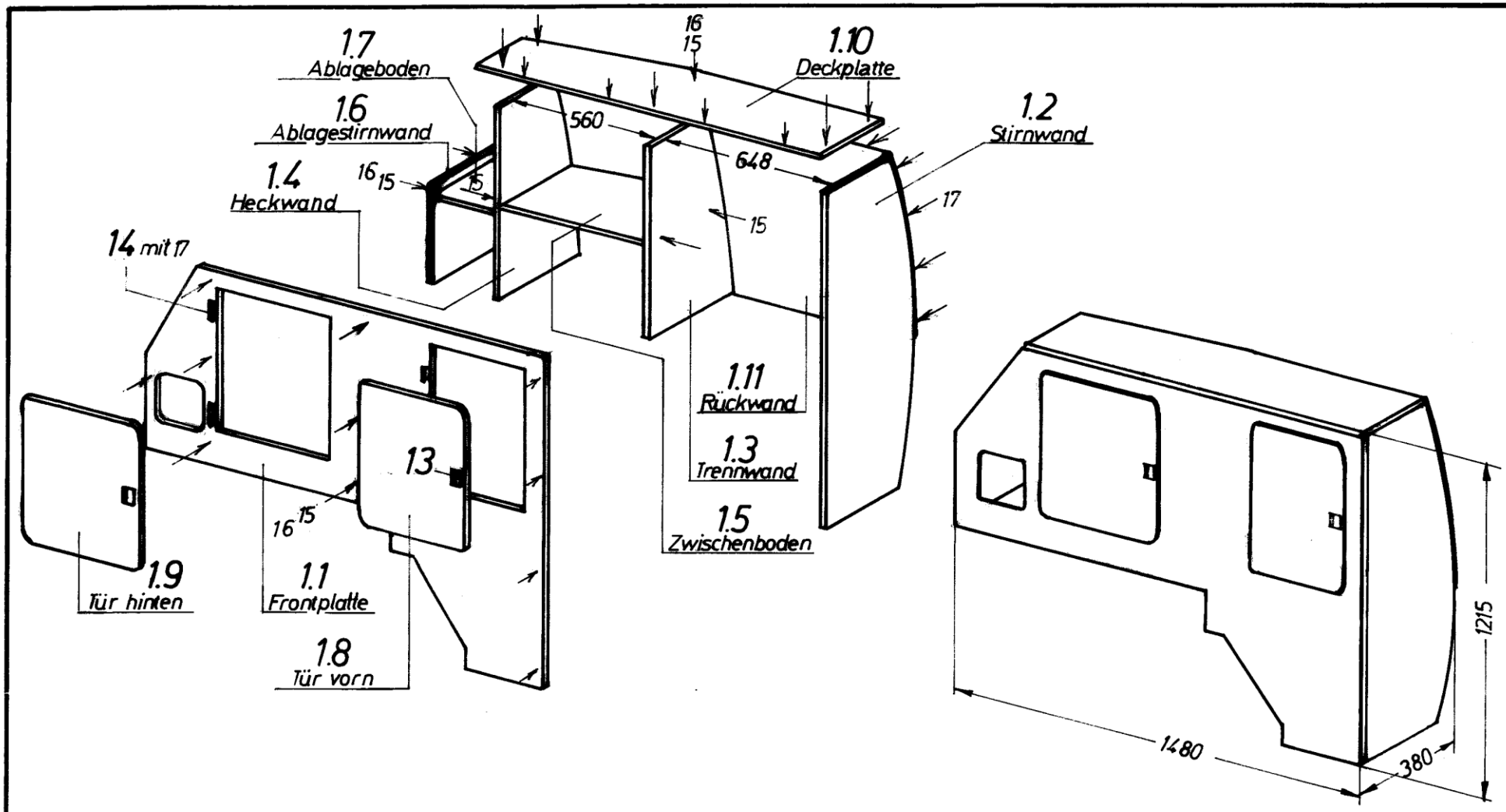

Zusammenbauzeichnung

Teil 13	2 Stück	Möbelgriff		141516
Teil 14	4 Stück	Scharnier	141751 oder	141752
Teil 15	30 Stück	Spax-Senkschraube m. Kopfloch		4,5x45
Teil 16	30 Stück	Abdeckkappe, weiß		
Teil 17	30 Stück	Spax-Senkschraube		3x16

Änderungen:

REIMO
Reisemobil-Center

	Datum	Name
gezeichnet	27.1.1987	Wiederwach
gesehen	25.2.1987	Rosenow

Benennung: VW neu, Einr. „Jolly" Schrank

Zeichnungs-Nr.:	Teil Nr.:	Blatt von	Maßstab:
130000 /1	1-17	3 / 22	1:20

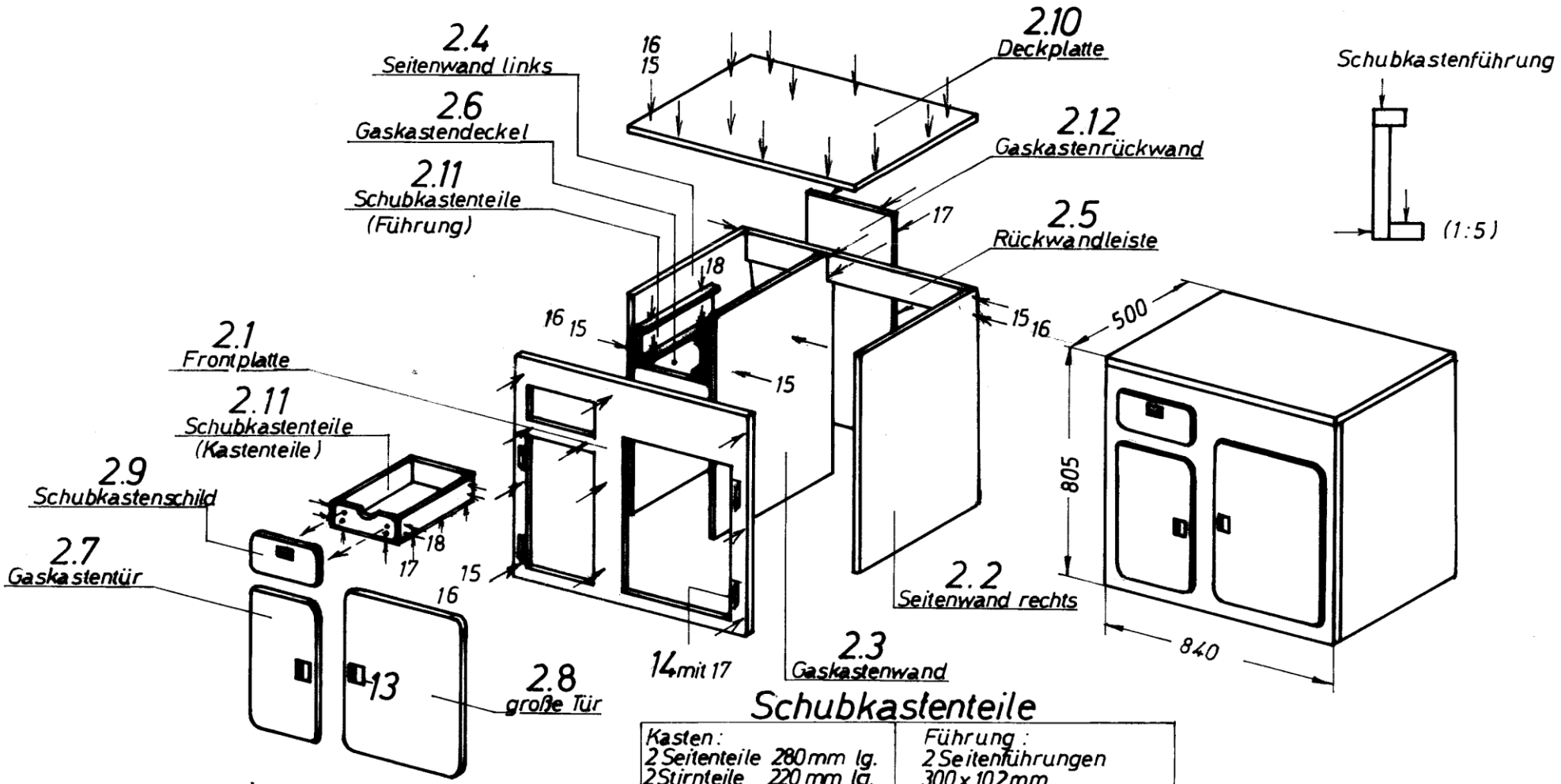

Schubkastenteile

Kasten:	Führung:
2 Seitenteile 280 mm lg. 2 Stirnteile 220 mm lg. (davon 1 Teil m. Ausspar. für Möbelgriff) 1 Schubkastenboden 280 x 250 mm, 3 mm dick	2 Seitenführungen 300 x 102 mm 4 Ober- u. Unterführungen 300 x 30 mm

Teil 13	3 Stück	Möbelgriff	14 15 16
Teil 14	4 Stück	Scharnier	141751 oder 141752
Teil 15	30 Stück	Spax-Senkschraube m. Kopfloch	4,5x45
Teil 16	30 Stück	Abdeckkappe, weiß	
Teil 17	40 Stück	Spax-Senkschraube	3 x 16
Teil 18	24 Stück	Spax-Senkschraube	4 x 30

Änderungen: Schubkastenboden unten anschraub. 5.4.1990 Ros.

REIMO
Reisemobil-Center

	Datum	Name
gezeichnet	30.1.1987	Wiederwach
gesehen	25.2.1987	Rosenow

Zusammenbauzeichnung

Benennung: VW neu, Einr. „Jolly" Küchenteil

Zeichnungs-Nr.:	Teil Nr.:	Blatt von	Maßstab:
130000 /2	1-18	4 / 22	1:20

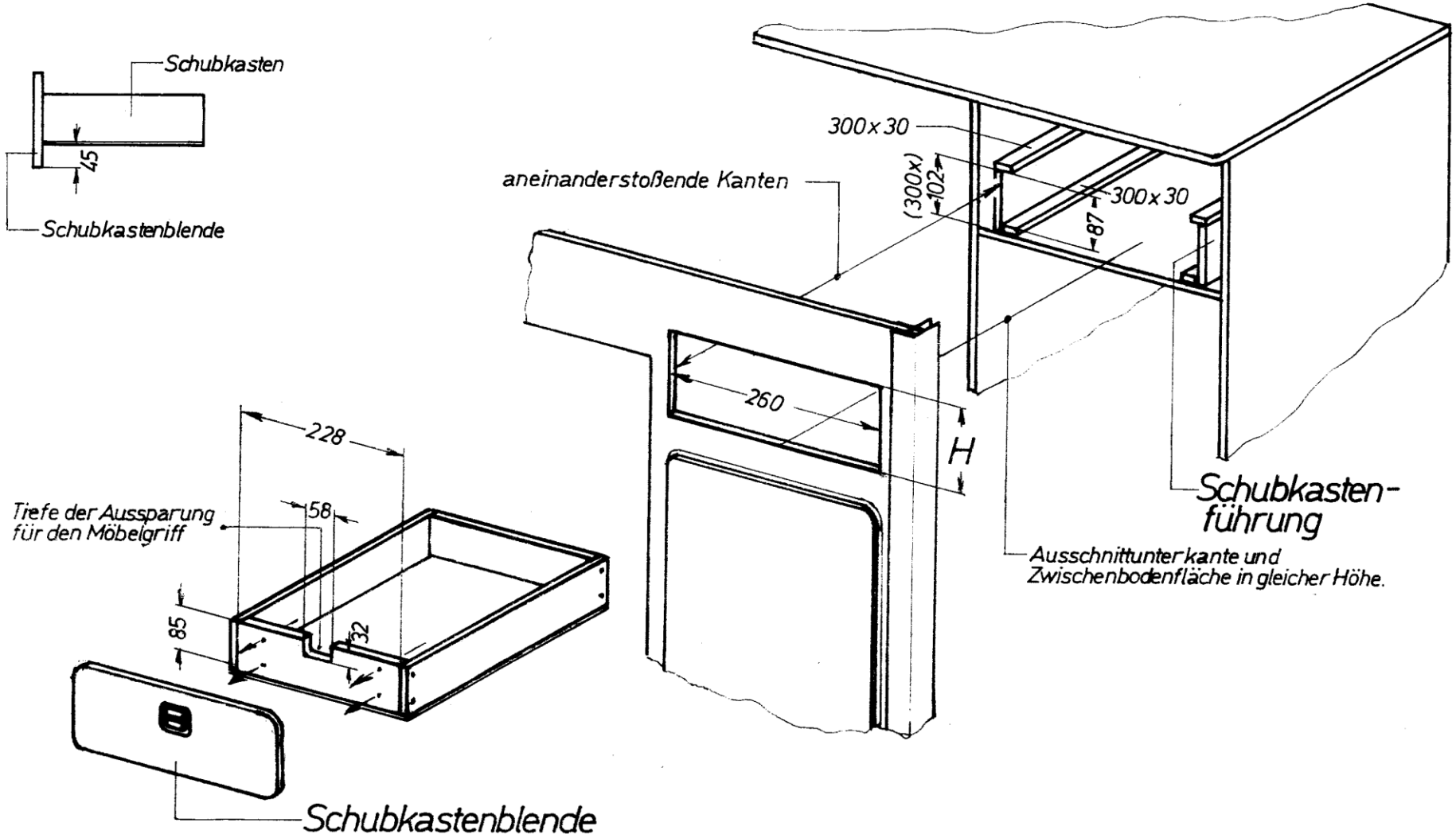

REIMO Reisemobil-Center			Benennung: VW neu; Einrichtung „Jolly" Küchenteil, Schubkasteneinbau			
	Datum	Name	Zeichnungs-Nr.:	Teil Nr.:	Blatt von	Maßstab:
gezeichnet	9.9.1988	Rosenow	130000/2		5/22	
gesehen						

Alternativ als Seitensitz
(Werkstoff vom Geschirrschrank)

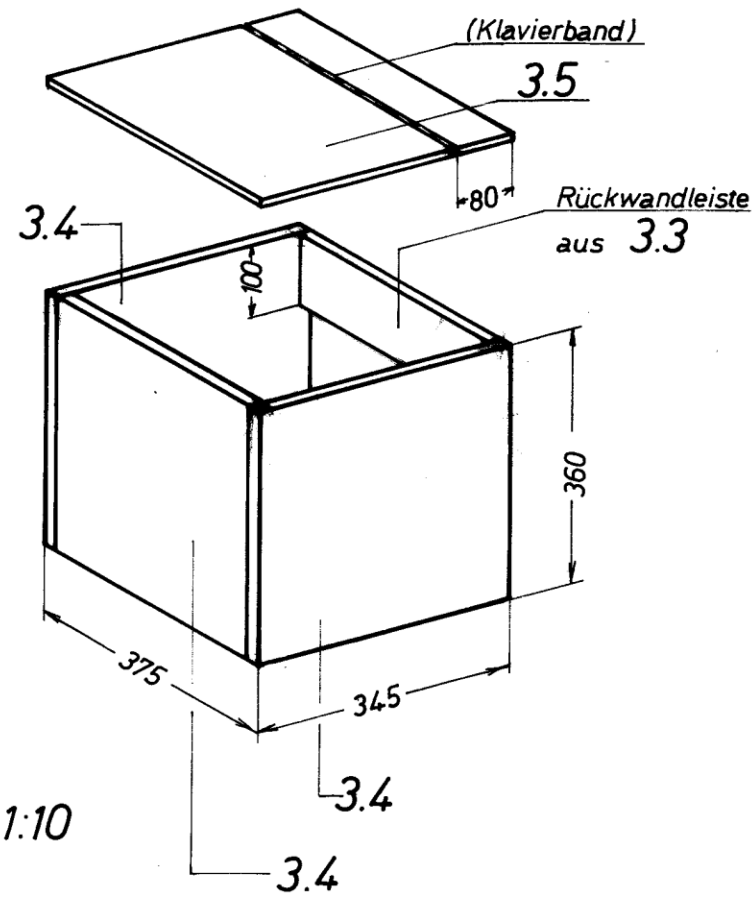

Maßstab 1:10

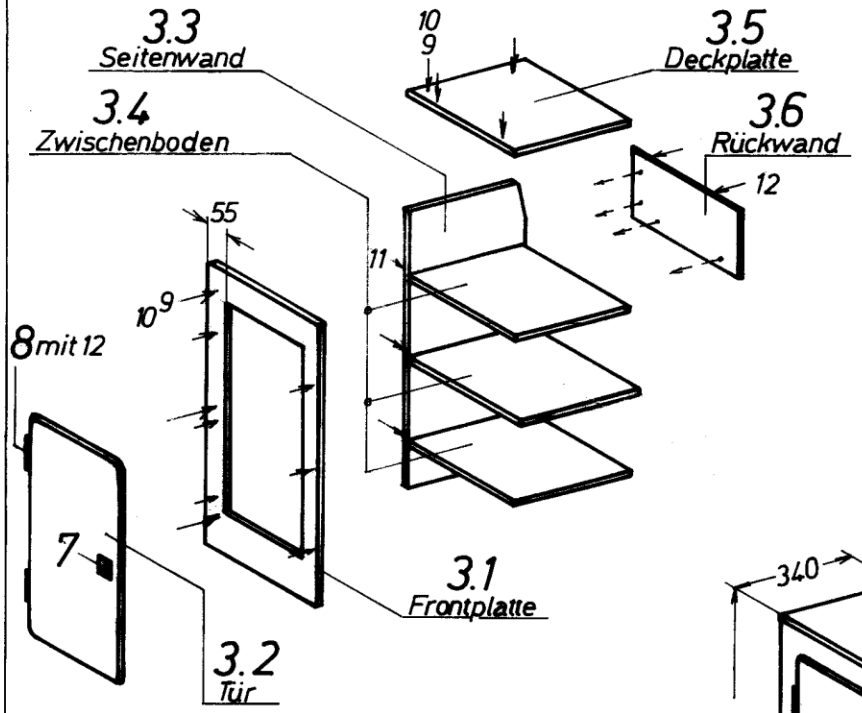

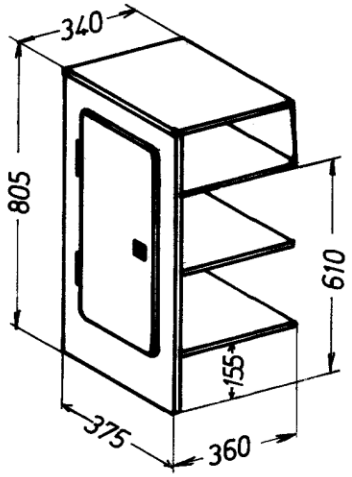

Zusammenbauzeichnung

Teil 7	1	Stück	Möbelgriff	141516
Teil 8	2	Stück	Scharnier	141751 oder 141752
Teil 9	14	Stück	Spax-Senkschraube m. Kopfloch	4,5x45
Teil 10	14	Stück	Abdeckkappe, weiß	
Teil 11	6	Stück	Spax-Senkschraube	4 x 40
Teil 12	20	Stück	Spax-Senkschraube	3 x 16

Änderungen:

REIMO
Reisemobil-Center

	Datum	Name
gezeichnet	18.2.1987	Wiederwach
gesehen	20.2.1987	Rosenow

Benennung: VW neu, Einr. „Jolly" Geschirrschrank

Zeichnungs-Nr.:	Teil Nr.:	Blatt von	Maßstab:
130000/3	1-12	6/22	1:20

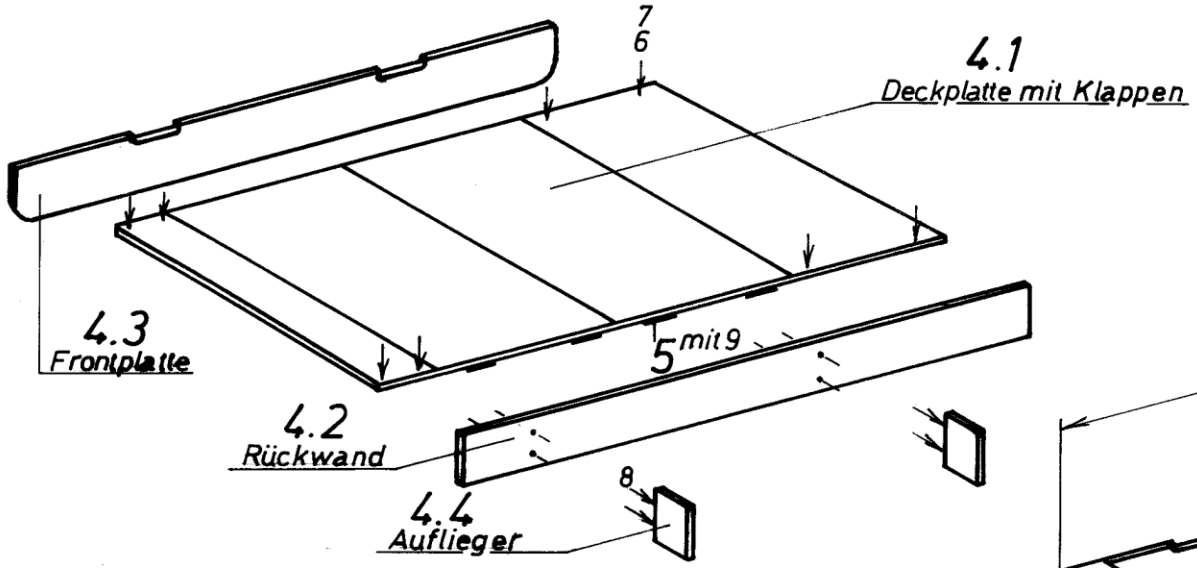

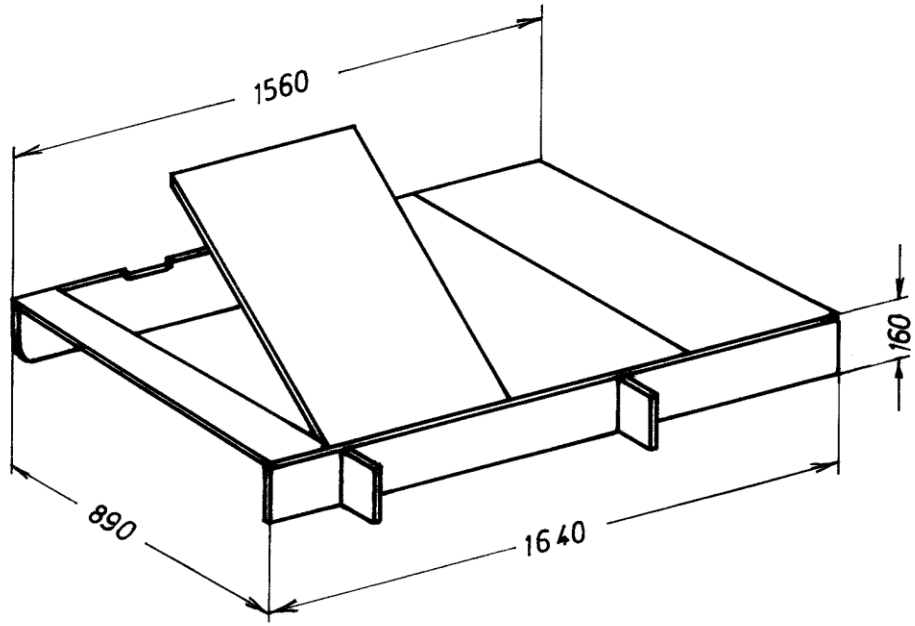

Zusammenbauzeichnung

Teil 5	4 Stück	Scharnier	141751 oder 141752
Teil 6	8 Stück	Spax-Senkschraube m. Kopfloch	4,5x45
Teil 7	8 Stück	Abdeckkappe, weiß	
Teil 8	4 Stück	Spax-Senkschraube	4 x 40
Teil 9	16 Stück	Spax-Senkschraube	3 x 16

Änderungen:

REIMO
Reisemobil-Center

	Datum	Name
gezeichnet	3. 2. 1987	Wiederwach
gesehen	26. 2. 1987	Rosenow

Benennung: VW neu, Einr. „Jolly" Motorraumstaukasten

Zeichnungs-Nr.:	Teil Nr.:	Blatt von	Maßstab:
13000 0 /4	1-9	7/22	1:20

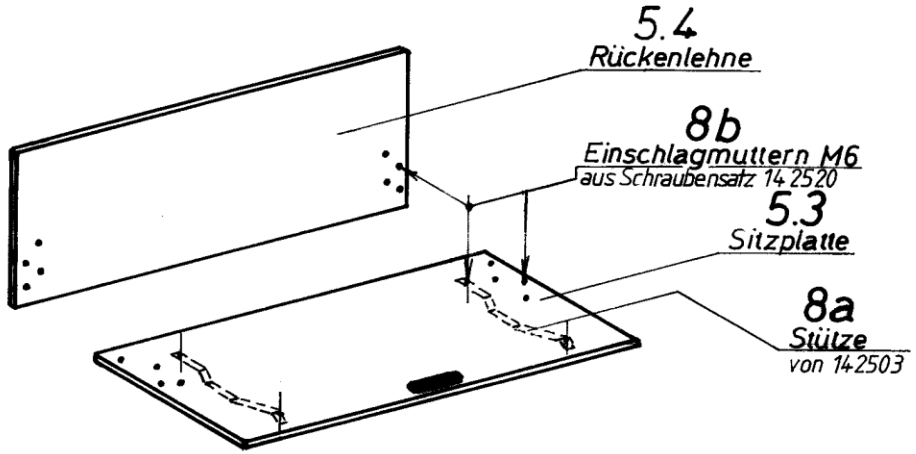

Achtung !

Die Bodenplatte im Fahrzeug soll incl. Isolation und Auflage 25 mm dick sein, damit die Sitzbank zusammen mit dem Motorraumstaukasten eine ebene Liegefläche bilden.

Das Frontplattenmaß hat Normbreite. Je nach Einbaugegebenheiten muß die Breite etwas angepaßt werden (bis zu 10 mm je Seite ist möglich).

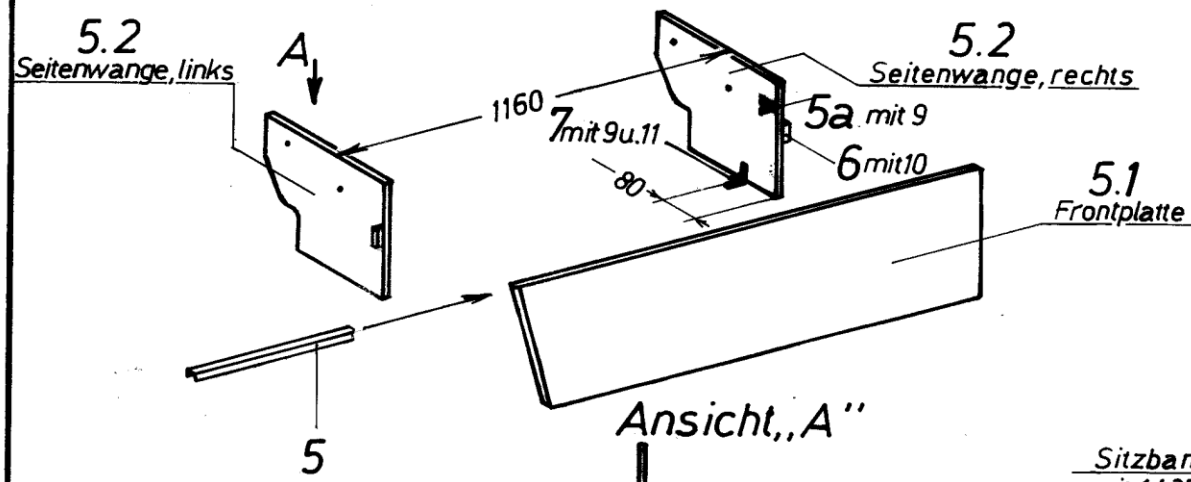

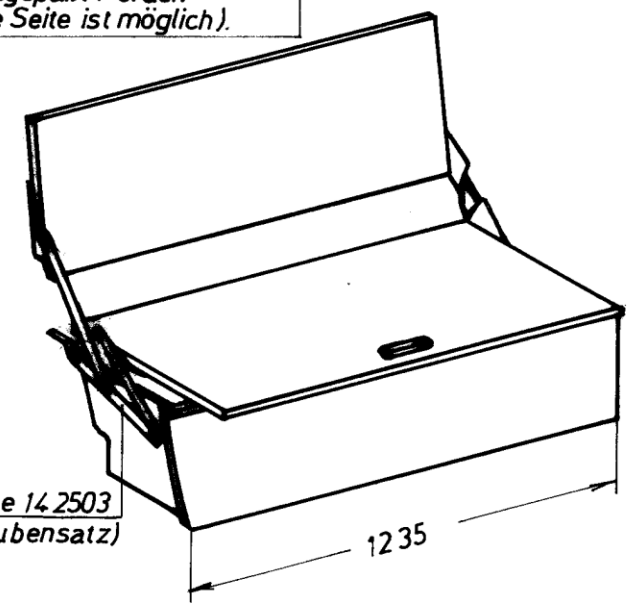

Ansicht „A"

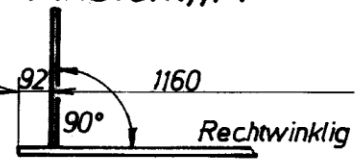

Rechtwinklig und parallel zueinander

Teil 5	1	Stück	Alu-U-Profil 1280 lg.
Teil 5a	2	Stück	Stuhlwinkel 151292
Teil 6	2	Stück	Möbelverbinder 141876 oder 141878
Teil 7	2	Stück	Stuhlwinkel 151294
Teil 8	1	Satz	Sitzbankbeschläge 142503 mit 142520 Schraubensatz
Teil 9	12	Stück	Spax-Senkschraube 4x16
Teil 10	8	Stück	Spax-Senkschraube 4x20
Teil 11	4	Stück	Blechtreibschrauben 5x80

Zusammenbauzeichnung

Änderungen:	REIMO Reisemobil-Center		Benennung: VW neu, Einr. „Jolly" Klappsitzbank			
		Datum	Name	Zeichnungs-Nr.:	Teil Nr.:	Blatt von	Maßstab:
	gezeichnet	6.2.1987	Wiederwach	13000 0/5	1-11	8/22	1:20
	gesehen	26.2.1987	Rosenow				

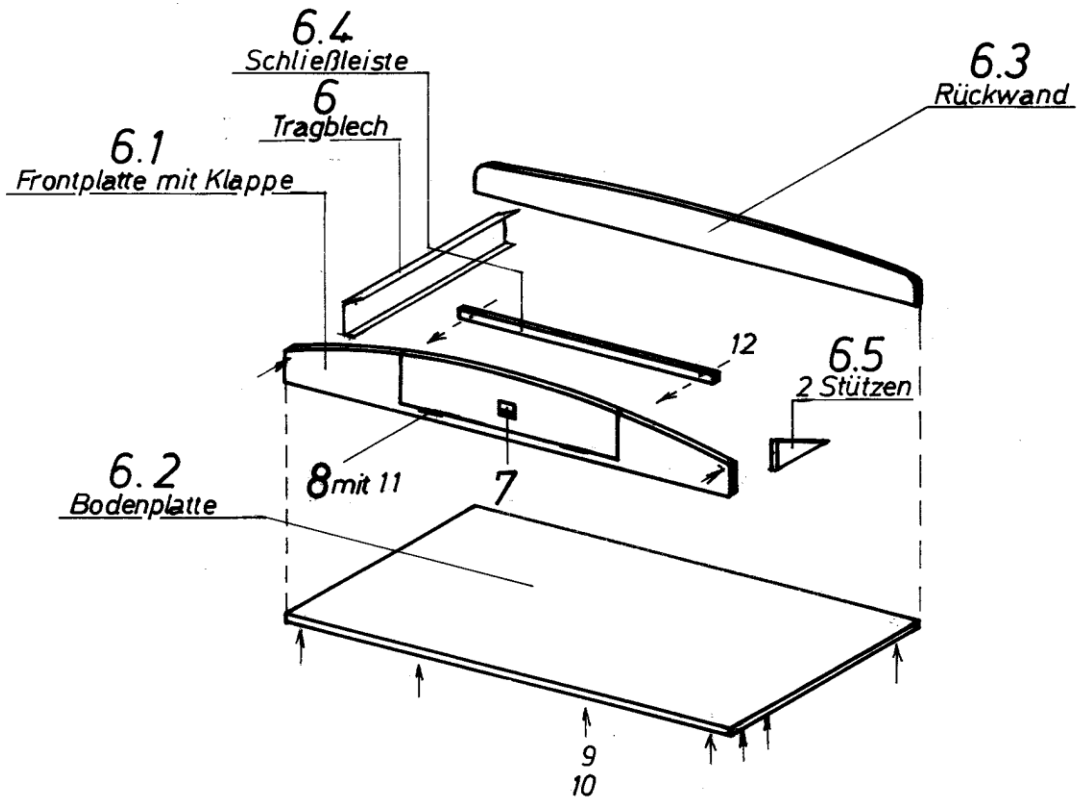

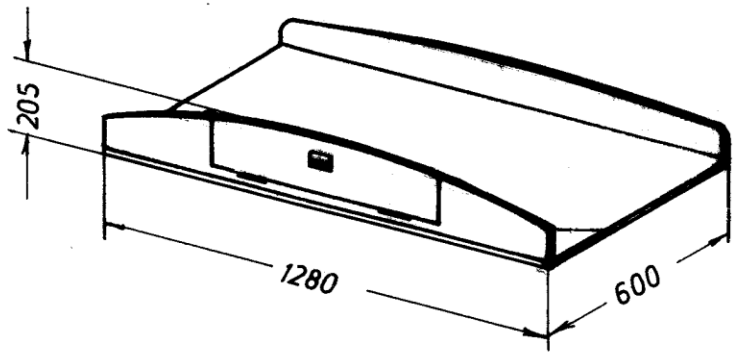

Teil	6	1	Stück	Tragblech 13 20 8 11
Teil	7	1	Stück	Möbelgriff 141516
Teil	8	2	Stück	Scharnier 141751 oder 141752
Teil	9	14	Stück	Spax-Senkschraube m. Kopfloch 4,5x45
Teil	10	14	Stück	Abdeckkappe, weiß
Teil	11	8	Stück	Spax-Senkschraube 3x16
Teil	12	4	Stück	Spax-Senkschraube 4x30

Änderungen:

REIMO
Reisemobil-Center

	Datum	Name
gezeichnet	4.2.1987	Wiederwach
gesehen	25.2.1987	Rosenow

Zusammenbauzeichnung

Benennung: VW neu, Einr., „Jolly" Dachhängeschrank

Zeichnungs-Nr.:	Teil Nr.:	Blatt von	Maßstab:
130001 /6	1-10	9 /22	1:20

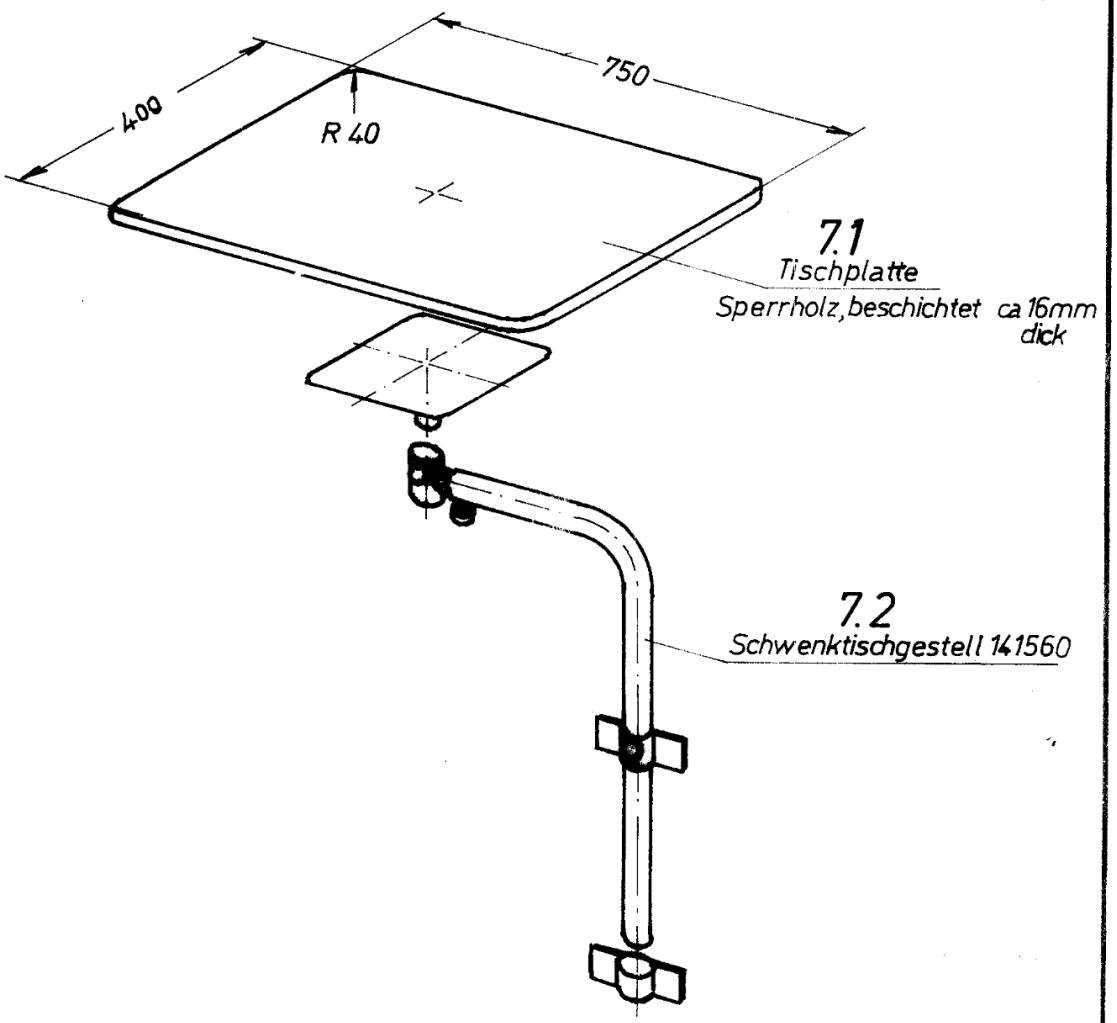

Verwendungsbereich		REIMO REISEMOBIL-CENTER			Benennung: VW neu Einr. „Jolly" Schwenktisch			
Ersatz für	Ersetzt durch	Datum		Datum	Name	Zeichnungs-Nr.: 130000/7	Teil-Nr.:	Blatt-Nr.: 10 von: 22	Maßstab: 1:10
			gezeichn.	8.9.1988	Rosenow				
			genehm.						