P r ü f b e r i c h t

Test Report

Nr. / *No.* GTÜ R014-20013.00

Gemäß der einheitlichen Bedingungen für die Genehmigung von /
With regard to uniform provisions concerning the approval of

Fahrzeugen hinsichtlich der Sicherheitsgurtverankerungen
vehicles with regard to the safety-belt anchorages

ECE R 14 vom / *of* **01.04.1970**

einschließlich der / *including*

Änderung 09 Ergänzung --/
amendment 09 supplement -- vom / *of* **29.12.2018**

Name und Anschrift des Prüflaboratoriums /
Name and address of the Test Laboratory : GTÜ Gesellschaft für Technische Überwachung mbH
Vor dem Lauch 25
D-70567 Stuttgart

Name und Anschrift des Auftraggebers /
Name and address of orderer : Aguti Produktentwicklung & Design GmbH
D-88085 Langenargen

0. Allgemeine Angaben / *General*

0.1.	Fabrikmarke (Firmenname des Herstellers) / *Make (trade name of manufacturer)*	:	Aguti
0.2.	Typ / *Type*	:	Schlafbank / PSA
0.3.	Fahrzeugklasse / *Category of vehicle*	:	M1 (zulässiges Gesamtgewicht / *total permissible weight* >2500kg) / N1
0.4.	Name und Anschrift des Herstellers/ *Manufacturer's name and address*	:	s. Auftraggeber / *s.orderer*

1. Prüffahrzeug(e)/-objekt(e) / *Test vehicle(s)/-object(s)*

1.1. Beschreibung

Die Prüfung der 3-Punkt-Gurtverankerungen wurde an einer 2-Mann Schlafbank / PSA, Hersteller Aguti, Typ Schlafbank / PSA, gem. den Anforderungen der Klasse M1 (zulässiges Gesamtgewicht > 2500kg) / N1 durchgeführt
(s. Fotos und Zeichnungen in der Anlage).

Die 2-Mann-Schlafbank wurde auf einer Rohkarosse des Typs Toyota ProAce über Original PSA-Schienen befestigt (s. Anlagen).

Für die Prüfungen wurde die Rohkarosse auf dem Prüfstand verankert.

Die Schlafbank ist in Längsrichtung verstellbar, aufgrund des Schienensystems spielt die Stellung der Schlafbank keine Rolle.
Die Rückenlehne war auf einen Winkel von 15º eingestellt.

Es wurden 3 Versuche durchgeführt:
a) Schlafbank mit 2 getrennten Rücken (alle Gurtverankerungen an der Schlafbank)

b) Schlafbank mit 2 getrennten Rücken (Gurtverankerungen innerer Sitz: an der Schlafbank, Gurtverankerungen Außensitz: äußere Gurtverankerungen an der Seitenwand (wie Serie), innere Gurtverankerung an der Sitzbank)

c) Schlafbank mit durchgehendem Rücken (Gurtverankerungen innerer Sitz: an der Schlafbank, Gurtverankerungen Außensitz: äußere Gurtverankerungen an der Seitenwand (wie Serie), innere Gurtverankerung an der Sitzbank)
(wie b)

1.1. *Description*

The test of the 3-point belt-anchorages has been carried out at a 2-person sleep bench, manufacturer Aguti, type Schlafbank / PSA, acc. the requirements of class M1 with total permissible weight >2500kg) / N1 *(s. photos and drawings in the enclosures).*
The 2-person sleep bench has been fixed on a chassis structure of the type Toyota ProAce (s. enclosures).

For the test the chassis structure has been fixed on the test bench.
The sleep bench can be adjusted in longitudinal direction.
Because of the rail system the position of the sleep bench is not relevant.

The back rest was adjusted at an angle of 15º.

3 tests have been carried out:
a) Sleep bench with 2 separated backrests (all belt anchorages at the sleep bench)

b) Sleep bench with 2 separated backrests (belt anchorages inner seat: at the sleep bench, belt anchorages outer seat: outer belt anchorages at the side wall (standard), inner belt anchorage at the sleep bench)

c) Sleep bench with through-going backrest (belt anchorages inner seat: at the sleep bench, belt anchorages outer seat: outer belt anchorages at the side wall (standard), inner belt anchorage at the sleep bench) (like b)

1.2. Bemerkungen / *Remarks* : keine / *none*

2. Prüfprotokoll / *Test report* :

2.1. Prüfortparameter / *Parameter of the test area* : entfällt / *n.a.*

2.2. Meß- und Prüfeinrichtungen / *Equipment for measuring and testing* : Die Prüfungen wurden auf Anlagen durchgeführt, die den Anforderungen der Prüfgrundlage entsprechen
The tests have been carried out on test-equipments, which comply with the requirements of the regulation.

2.3. Prüfergebnisse / *Test results* :

2.3.1. H-Punkt-Vermessung : Die Vermessung der H-Punkte und der tatsächlichen Rumpfwinkel ergab eine Übereinstimmung mit den R-Punkten und den konstruktiv festgelegten Rumpfwinkeln im Rahmen der zul. Abweichungen.

H-point measurement *The measurement of the H-points and the actual seat-back angles showed a sufficient conformity with the R-points and the designed seat-back angles within the permissible tolerances*

2.3.2. Anzahl und Art der Gurtverankerungen : 3 Gurtverankerungen pro Sitzplatz, Art der Gurtverankerungen Ar.
Versuch a) Die Gurtverankerungen befinden sich alle an der Schlafbank
Versuche b und c) Beim äußeren Sitzplatz befinden sich die äußeren Gurtverankerungen an der Seitenwand (Original Gurtverankerungspunkte), die innere Gurtverankerung an der Sitzbank.
Die Gurtverankerungen für den inneren Sitzplatz befinden sich an der Schlafbank.

Die Anforderungen der Prüfgrundlage sind erfüllt

Number and sort of the belt anchorages *3 belt anchorages per seating position, sort of the anchorages Ar.*
Sleep bench a): All belt anchorages are at the sleep bench
Sleep bench b and c): Outer seat place: The outer belt anchorages are at the side panel (original belt anchorages), the inner one is at the sleep bench.

The belt anchorages of the inner seat place are at the sleep bench.
The requirements of the regulation are fulfilled.

2.3.3.	Lage der effektiven Gurtverankerungen	:	Die Vermessung ergab ausreichende Übereinstimmung mit den Angaben des Herstellers
	Location of the effective belt anchorages		*The measurement showed a sufficient conformity with the designed locations*
2.3.4.	Festigkeitsprüfungen:	:	**a und b)** (geteilte Rückenlehne**)** **Gem. Klasse M1/N1:** Kräfte pro Sitzplatz: Eine Prüfkraft von je 13500 N auf die Zugvorrichtung des Schultergurtes und auf die Zugvorrichtung des Beckengurtes wurde pro Sitzplatz aufgebracht. Die Kräfte wurden ergänzt durch eine statische Kraft von 10791N (20faches Schlafbankgewicht von 55kg) welche im Schlafbankschwerpunkt aufgebracht wurde. Die eingeleiteten Kräfte wurden mittels Kraftmeßdosen erfaßt. Alle Verankerungen haben den Belastungen für die Fahrzeugklasse M1/N1 über den vorgeschriebenen Zeitraum standgehalten. Die Anforderungen gem. 7.1 und 7.1.1. der ECE-Regelung 14 sind erfüllt. Aufstellung der durchgeführten Versuche siehe Prüfprotokoll Festigkeitsprüfungen (Anlage 1)
	Strength tests:		*a and b) (separated back rest)* *Acc. class M1/N1:* *Strength per seating position:* *A test force of 13500 N at the towing equipment of the shoulder belt and lap belt has been applied on each seating position.* *Additional a force of 20-times of the seat bench weight of 55 kg = 10791 N has been applied in the center of gravity of the sleep bench.* *The forces have been recorded by pressure gages.* *All anchorages withstood the prescribed load of the class M1/N1 for the required duration.* *The requirements of 7.1. and 7.1.1 of ECE-Regulation no. 14 are met.* *Details of the strength tests s. enclosure 1.*

2.3.4. Festigkeitsprüfungen: : c) (Rückenlehne durchgehend)
Gem. Klasse M1/N1:

Kräfte pro Sitzplatz:
Eine Prüfkraft von je 13500 N auf die Zugvorrichtung des Schultergurtes und auf die Zugvorrichtung des Beckengurtes wurde pro Sitzplatz aufgebracht.

Die Kräfte wurden ergänzt durch eine statische Kraft von 11772N (20faches Schlafbankgewicht von 60kg) welche im Schlafbankschwerpunkt aufgebracht wurde.

Die eingeleiteten Kräfte wurden mittels Kraftmeßdosen erfaßt.

Alle Verankerungen haben den Belastungen für die Fahrzeugklasse M1/N1 über den vorgeschriebenen Zeitraum standgehalten.

Die Anforderungen gem. 7.1 und 7.1.1. der ECE-Regelung 14 sind erfüllt.

Aufstellung der durchgeführten Versuche siehe Prüfprotokoll Festigkeitsprüfungen (Anlage 1)

Strength tests: *c) (through-going backrest)*
Acc. class M1/N1:
Strength per seating position:
A test force of 13500 N at the towing equipment of the shoulder belt and lap belt has been applied on each seating position.
Additional a force of 20-times of the seat bench weight of 60 kg = 11772 N has been applied in the center of gravity of the sleep bench.
The forces have been recorded by pressure gages.

All anchorages withstood the prescribed load of the class M1/N1 for the required duration.

The requirements of 7.1. and 7.1.1 of ECE-Regulation no. 14 are met.

Details of the strength tests s. enclosure 1.

2.4. Allgemeine Vorschriften : Die allgemeinen Vorschriften gem. 5.2.1.1, 5.2.1.2, 5.2.1.3 und 5.2.1.4 der Regelung sind erfüllt

General prescriptions : *The general prescriptions of 5.2.1, 5.2.1.1, 5.2.1.2, 5.2.1.3 and 5.2.1.4 of Regulation ECE R14 are met.*

2.5. **Bemerkungen / *Remarks*** : Die Prüfungen sind auch gültig für die Fahrzeuge /
The tests are also valid for the types:
Citroen Jumpy Space Tourer
Opel Zafira Life

2.5. **Allgemeine Angaben /**
Other information

Eingangsdatum der(s) Prüffahrzeuge(s)/-objekte(s) zur Typprüfung /
Vehicle(s)/ -object(s) submitted for type approval tests on : a, b) 07.07.2020
c) 21.07.2020

Ort der Prüfung /
Place of testing : Langenargen

Datum der Prüfung /
Date of testing : a, b) 07.07.2020
c) 21.07.2020

3. Anlagen / *Enclosures*

1	Prüfprotokoll Festigkeitsprüfungen/ *Test report of the strength test*	
2	Foto Prüfstandsaufbau / *Photo of the test bench arrangement*	a, b) Fotos vor und nach Versuch / *Photos before and after test* c) Fotos vor und nach Versuch *Photos before and after test*
3	Kraft-Zeit-Diagramm/ *Diagram of the strength test*	a, b) vom / *of* 07.07.2020 c) vom / *of* 21.07.2020
4	Zeichnungen der Schlafbank Rücken geteilt / *Drawings of the sleep bench backrest separated*	a) Nr./*no*. 633-002-00 (Blatt/*page* 1-2)
5	Zeichnungen der Schlafbank Rücken geteilt (1 Sitzplatz wie Serie, 1 Sitzplatz gurtintegriert)/ *Drawings of the sleep bench backrest separated*	b) Nr./*no*. 633-015-00 (Blatt/*page* 1-2)
6	Zeichnungen der Schlafbank Rücken nicht geteilt (1 Sitzplatz wie Serie, 1 Sitzplatz gurtintegriert) / *Drawings of the sleep bench backrest not separated*	c) Nr./*no*. 633-014-00 (Blatt/*page* 1-2)
7	Zeichnungen der Schlafbank / *Drawings of the sleep bench*	Nr./*no*. 50531 (Blatt/*page* 1-3) Nr./*no*. 50571 (Blatt/*page* 1-2) (auf PSA-Schienen/*on PSA rails*)
8	Zeichnung Schlafbank im Chassis / *Drawing of the sleep bench in the chassis*	Nr./*no*. PZ_50571 (1 Blatt/*page*)
9	Gestell Schlafbank / *Rack of the sleep bench*	Nr./*no*. 500-407-00 (Blatt/*page* 1-2)

4 Schlussbescheinigung / *Certification*

Der beschriebene Typ - e n t s p r i c h t - der o. a. Prüfspezifikation.

The type described is - i n c o m p l i a n c e - with the test specification mentioned above.

Die verwendeten Prüfmuster waren im Hinblick auf das erforderliche Leistungsniveau für den zu genehmigenden Typ repräsentativ.

With regard to the required level of performance to be achieved, the tested items were representative for the type to be approved.

Dieser Prüfbericht umfasst Blatt 1 bis 10 sowie die Anlagen.
Dieser Prüfbericht darf nur vom Auftraggeber und nur in vollem Wortlaut vervielfältigt und weitergegeben werden. Eine auszugsweise Vervielfältigung und Veröffentlichung des Prüfberichtes ist nur nach schriftlicher Genehmigung des Prüflaboratoriums zulässig.

This Test Report compromises pages 1 to 10 and attachments.
The Test Report shall be reproduced and published in full only and by the client only. It shall be reproduced partially with the written permission of the Test Laboratory only.

PRÜFLABORATORIUM / *TEST LABORATORY*

benannt von der Benennungsstelle des Kraftfahrt-Bundesamtes,
Bundesrepublik Deutschland

designated by designation department of Kraftfahrt-Bundesamt,
Federal Republic of Germany

Unterschriftsberechtigter 01471001 GTÜ TECHNISCHER DIENST

Stuttgart, 25.08.2020

Dipl. Ing. Bartl

Technischerdienst@gtue.de
Tel.: +49 (0) 711 / 9 76 76 510
Fax.: +49 (0) 711 / 9 76 76 519

Prüfprotokoll Festigkeitsprüfungen: **Anlage 1**

Ver-such Nr.	Prüfobjekt	Sitz-reihe / Lage	Sitztyp	Sitzstellung	Gurt-anord-nung	Bemerkung
a / M1/ N1	2-Mann-Schlafbank /PSA Aguti für Klasse M1/N1 auf Rohkarosse Toyota ProAce (geteilter Rücken)	2/links	2-Mann Schlafbank PSA Hersteller Aguti	frei wählbar	Ar	Alle Gurtverankerungen an der Schlafbank. Ergebnis: M1 erfüllt Vorverlagerung: Zulässig: 490mm Während Versuch: li 470mm re: 460mm
		2/rechts	s. links	s. links	Ar	Die oberen effektiven Gurtverankerungen bleiben immer über der C-Linie
Test no.	*Test object*	*Seat row / position*	*Seat type*	*Seat positioning*	*Belt type*	*Remark*
a/ M1/ N1	*2-person sleep bench / PSA Aguti for class M1/N1 on chassis-structure Toyota ProAce (separated backrest)*	*2/left*	*2-person sleep bench type Schlafbank / PSA*	*free choosable*	*Ar*	*All belt anchorages are at the sleep bench* *Result: M1 fulfilled.* *Forward shifting:* *Permissible: 490mm* *During test:* *Left 470mm* *Right: 460mm*
		2/right	*s. left*	*s. left*	Ar	*The upper effective belt anchorages remain always above the C-Line*

Ver-such Nr.	Prüfobjekt	Sitz-reihe / Lage	Sitztyp	Sitzstellung	Gurt-anord-nung	Bemerkung
b/ M1/ N1	2-Mann-Schlafbank /PSA Aguti für Klasse M1/N1 auf Rohkarosse Toyota ProAce (geteilter Rücken)	2/links	2-Mann Schlafbank PSA Hersteller Aguti	hinterste Position	Ar	**Außensit**z: äußere Gurtverankerungen an der Seitenwand (Original), innere Gurtverankerung an der Schlafbank Ergebnis: M1 erfüllt Vorverlagerung: Außensitz: entfällt, da äußere Gurtverankerungen an der Außenwand
		2/rechts	s. links	s. links	Ar	**Innensitz:** alle Gurtveranker-ungen an der Schlafbank. Ergebnis: M1 erfüllt Vorverlagerung: Zulässig: 480mm Während Versuch: 460mm. Die obere effektive Gurtverankerung bleibt immer über der C-Linie
Test no.	*Test object*	*Seat row / position*	*Seat type*	*Seat positioning*	*Belt type*	*Remark*
b/ M1/ N1	*2-person sleep bench / PSA Aguti for class M1/N1 on chassis-structure Toyota ProAce (separated backrest)*	*2/left*	*2-person sleep bench type Schlafbank / PSA*	*rearmost Position*	*Ar*	*Outboard seat:* *The outer belt anchorages are at the side wall (original), the inner one is at the sleep bench.* *Result: M1 fulfilled.* *Forward shifting: n.a., because the outer anchorages are at the side wall*
		2/right	-	-	-	*Inner seat:* *All belt anchorages are at the sleep bench.* *Result: M1 fulfilled.* *Forward shifting:* *Permissible: 480mm* *During test:* *430mm* *The upper effective belt anchorage remains always above the C-Line*

Ver-such Nr.	Prüfobjekt	Sitz-reihe / Lage	Sitztyp	Sitzstellung	Gurt-anord-nung	Bemerkung
c/ M1/ N1	2-Mann-Schlafbank /PSA Aguti für Klasse M1/N1 auf Rohkarosse Toyota ProAce (durchgehender Rücken)	2/links	2-Mann Schlafbank PSA Hersteller Aguti	hinterste Position	Ar	**Außensit**z: äußere Gurtverankerungen an der Seitenwand (Original), innere Gurtverankerung an der Schlafbank Ergebnis: M1 erfüllt Vorverlagerung: Außensitz: entfällt, da äußere Gurtverankerungen an der Außenwand
		2/rechts	s. links	s. links	Ar	**Innensitz:** alle Gurtveranker-ungen an der Schlafbank. Ergebnis: M1 erfüllt Vorverlagerung: Zulässig: 480mm Während Versuch: 430mm. Die obere effektive Gurtverankerung bleibt immer über der C-Linie
Test no.	*Test object*	*Seat row / position*	*Seat type*	*Seat positioning*	*Belt type*	*Remark*
b/ M1/ N1	*2-person sleep bench / PSA Aguti for class M1/N1 on chassis-structure Toyota ProAce (through-going backrest)*	*2/left*	*2-person sleep bench type Schlafbank / PSA*	*rearmost Position*	*Ar*	*Outboard seat:* *The outer belt anchorages are at the side wall (original), the inner one is at the sleep bench.* *Result: M1 fulfilled.* *Forward shifting: n.a., because the outer anchorages are at the side wall*
		2/right	-	-	-	*Inner seat:* *All belt anchorages are at the sleep bench.* *Result: M1 fulfilled.* *Forward shifting:* *Permissible: 480mm* *During test:* *430mm* *The upper effective belt anchorage remains always above the C-Line*

Pos.Nr.	Dokument-Nr.	Kategorie	Titel	Material	Anzahl	Artikelnummer
1	530-201-02	Baugruppe	Sitzformschaum B500 FR links		1	122146
2	530-201-03	Baugruppe	Rückenformschaum B500 FR links		1	122147
3	530-201-04	Baugruppe	Sitzformschaum B500 FR rechts		1	122148
4	530-201-05	Baugruppe	Rückenformschaum B500 FR rechts		1	122149
5	633-002-00	Baugruppe	Schlafbank mit Einzelrücken ECE R14 N1		1	121879
6	510-028-00-001	Fertigungsteil	Bügelgleiter GisLiner NV oberes Teil	PA6.6	4	101966
7	510-029-00-001	Fertigungsteil	Bügelgleiter NV-Sitzflächen unteres Teil	PA6.6	4	101967
8	510-064-00	Fertigungsteil	Abdeckung Handradersatz	PA6.6	2	103348
9	510-133-00-001	Fertigungsteil	Auslöseschlinge Rastbeschlag		2	
10	0598274020 Wütth oder ähnlich	Zukaufteil	Rechteckstopfen GPN 270 40x20x3	Polyethylen, geringe Dichte	3	
11	510-126-00	Zukaufteil	Kopfstützenführungshülse Kunststoff		4	120530
12	Gurtsystem Retraktor 11° GS Starr_Li	Zukaufteil	Gurtsystem Retraktor 11° GS Starr		1	122429
13	Gurtsystem Retraktor 11° GS Starr_Re	Zukaufteil	Gurtsystem Retraktor 11° GS Starr		1	122428

Drehmomenttabelle			
	Festigkeitsklassen Nm		
	8.8	10.9	12,9
M4	2,2	3,2	3,8
M5	4,3	6,3	7,3
M6	7,4	10,9	12,7
M8	17,9	26,2	30,7
M10	36,0	53,0	61,0
M12	60	90,0	105,0
M16	60		
7/16'	40,0		

Schrauben sind mit Schraubensicherung flüssig mittelfest zu sichern, sofern keine andere Sicherung vorhanden ist

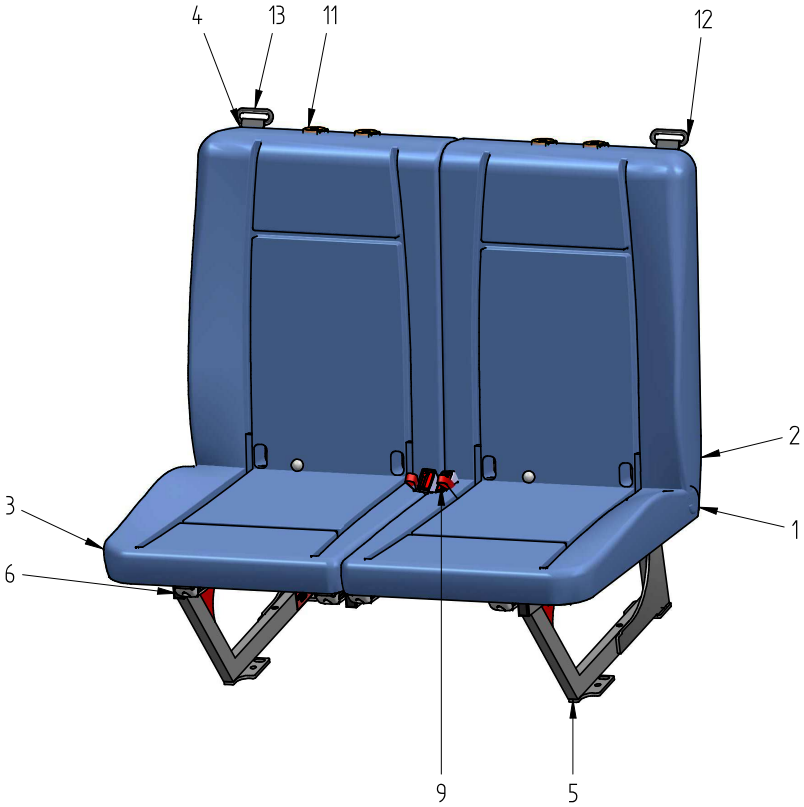

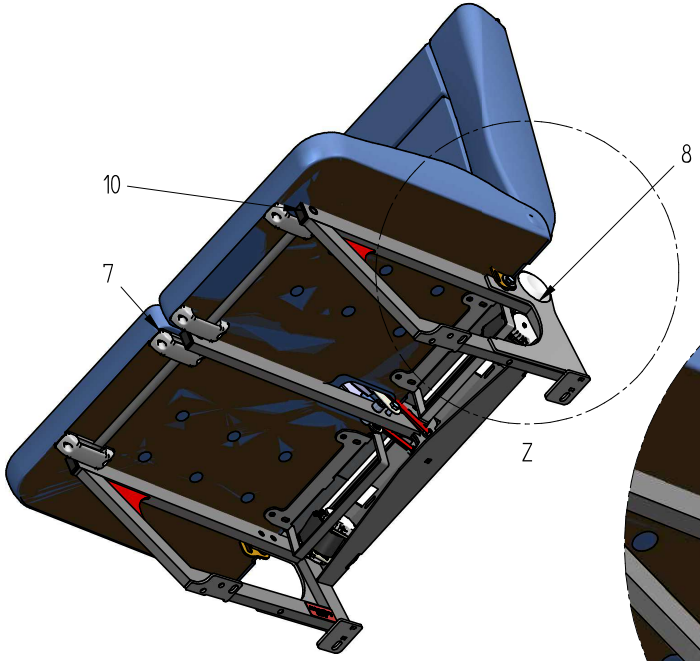

EINZELHEIT Z

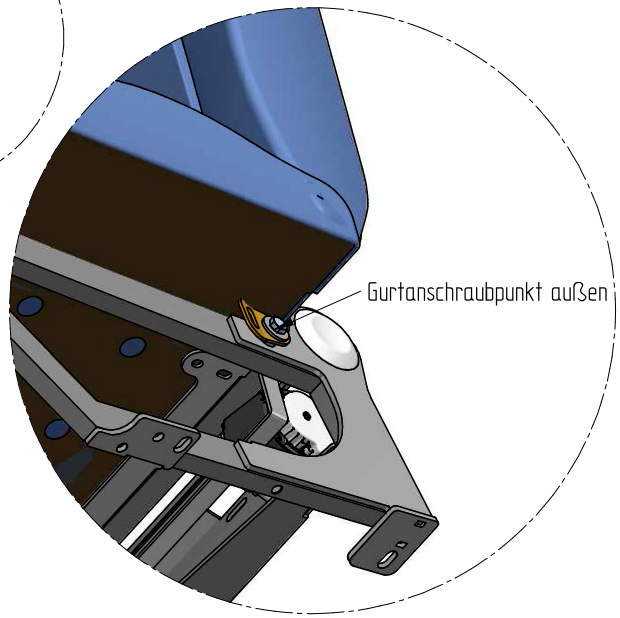

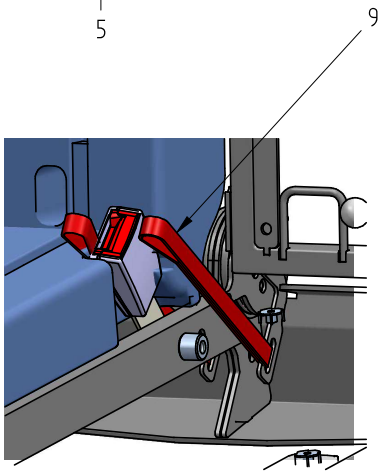

Artikel Nr.:

Prüfmal

Weitergabe sowie Vervielfältigung dieser Unterlage, Verwertung und Mitteilung ihres Inhalts nicht gestattet, soweit nicht ausdrücklich zugestanden. Zuwiderhandlungen verpflichten zu Schadenersatz. Alle Rechte für den Fall der Patenterteilung oder Gebrauchsmustereintragung vorbehalten.

Nr.	Anz.	Änderung	Datum	Name

Blattformat: A1
Maßstab: 1:5
Projektionsmethode

	Datum	Name
Konstr.	09.03.2020	czogan
gez.	12.11.2019	ggrossknordt
Freig.	16.03.2020	czogan

aguti
Produktentwicklung & Design GmbH
T 07543 / 9621 60 | F 07543 / 9621 707
www.aguti.com

Projekt: Schlafbank SB 2/2
Werkstoff:
Oberflächen DIN ISO 1302
Dateiname: 50531.prt
Benennung: Schlafbank SB 2/2
Schlafbank SB 2/2
Zeichnungs-Nr.: 50531
Bl. 1
v. 3
Gewicht: 40,493 kg
CAD / Solid Edge-Zeichnung

© Alle Rechte bei Aguti Design GmbH, auch für den Fall von Schutzrechtsanmeldungen. Jede Verfügungs-befugnis, wie Kopier- und Weitergaberecht, bei uns.

© THIS DRAWING IS THE EXCLUSIVE PROPERTY OF Aguti Design GmbH, WITHOUT THEIR CONSENT IT MAY NOT BE REPRODUCED OR GIVEN TO THIRD PARTIES.

Aguti 11079 A1

Pos.Nr.	Dokument-Nr.	Kategorie	Titel	Material	Anzahl	Artikelnummer
1	400-006-00	Baugruppe	Verriegelungssystem-PSA-Schiene-ECE-R14		1	122191
2	50531	Baugruppe	Schlafbank SB 2/2		1	
3	PSA Bodenschiene	Baugruppe	PSA Bodenschiene		1	

Drehmomenttabelle			
	Festigkeitsklassen Nm		
	8.8	10.9	12,9
M4	2,2	3,2	3,8
M5	4,3	6,3	7,3
M6	7,4	10,9	12,7
M8	17,9	26,2	30,7
M10	36,0	53,0	61,0
M12	60	90,0	105,0
M16	60		
7/16'	40,0		

Schrauben sind mit Schraubensicherung flüssig mittelfest zu sichern, sofern keine andere Sicherung vorhanden ist

Werkstoff: nach Gutachten
Toleranzen DIN 2768-mK
Oberfläche

Artikel Nr.:

Prüfmaß

Weitergabe sowie Vervielfältigung dieser Unterlage, Verwertung und Mitteilung Ihres Inhalts nicht gestattet, soweit nicht ausdrücklich zugestanden. Zuwiderhand- lungen verpflichten zu Schadenersatz. Alle Rechte für den Fall der Patenterteilung oder Gebrauchsmuster- eintragung vorbehalten.

Nr.	Änderung	Datum	Name
A/0	-	28.08.2020	g.grosshardt

Blattmaß: A2 | Maßstab: 1:5

Projektionsmethode

	Datum	Name
konstr.	28.08.2020	g.grosshardt
gez.	28.08.2020	g.grosshardt
freig.		

aguti
Produktentwicklung & Design GmbH
T 07543 / 9621 60 | F 07543 / 9621 737
www.aguti.com

Projekt:

Werkstoff: | Oberflächen DIN ISO 1302

PDMIdent: Aguti.104.136

Benennung:
Schlafbank PSA mit Bodenschiene
Schlafbank PSA

Zeichnungs-Nr.(alt) / Klassifikation: 50571 | Bl. 1 | v. 2

Gewicht: 71,285 kg | CAD / Solid Edge-Zeichnung

© Alle Rechte bei Aguti Design GmbH, auch fuer denFall von Schutzrechtsanmeldungen. Jede Verfuegungs-befugnis, wie Kopier- und Weitergaberecht, bei uns.

© THIS DRAWING IS THE EXCLUSIVE PROPERTY OF Aguti Design GmbH. WITHOUT THEIR CONSENT IT MAY NOT BE REPRODUCED OR GIVEN TO THIRD PARTIES.

Aguti 11/2016 A2

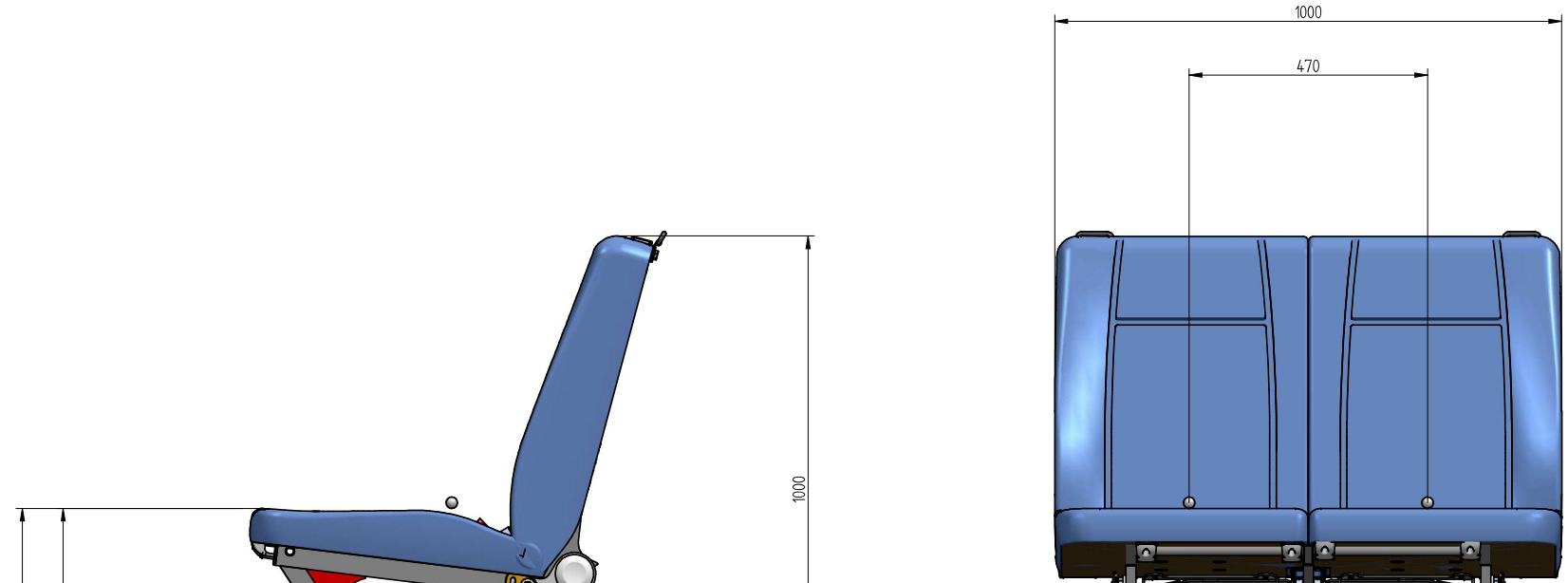

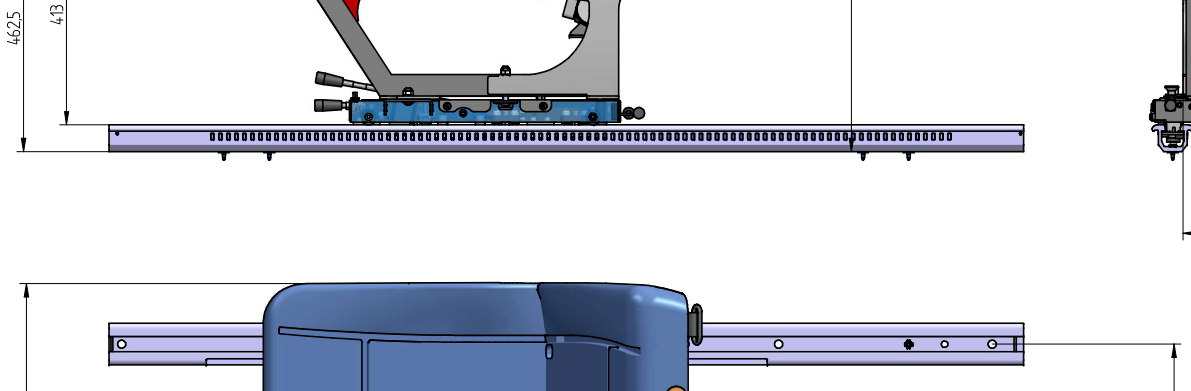

Drehmomenttabelle

	Festigkeitsklassen Nm		
	8.8	10.9	12.9
M4	2,2	3,2	3,8
M5	4,3	6,3	7,3
M6	7,4	10,9	12,7
M8	17,9	26,2	30,7
M10	36,0	53,0	61,0
M12	60,0	90,0	105,0
M14			
M16	60,0		
7/16'	40,0		

Schrauben sind mit Schraubensicherung flüssig mittelfest zu sichern, sofern keine andere Sicherung vorhanden ist.

Schrauben bis M8 = 12% Abweichung des zulässigen Drehmoments
Schrauben bis M16 = 10% Abweichung des zulässigen Drehmoments
Schrauben bis M24 = 5% Abweichung des zulässigen Drehmoments
Schrauben 7/16" = 5% Abweichung des zulässigen Drehmoments

Werkstoff: nach Gutachten
Toleranzen DIN 2768-mK
Oberfläche

Artikel Nr.:

Prüfmaß

Weitergabe sowie Vervielfältigung dieser Unterlage, Verwertung und Mitteilung ihres Inhalts nicht gestattet, soweit nicht ausdrücklich zugestanden. Zuwiderhandlungen verpflichten zu Schadenersatz. Alle Rechte für den Fall der Patenterteilung oder Gebrauchsmuster-eintragung vorbehalten.

Nr.	Änderung	Datum	Name
A/0	-	28.08.2020	ggrosshardt

Blattmaß A1 | Maßstab 1:5

Projektionsmethode

	Datum	Name
konstr.	28.08.2020	ggrosshardt
gez.	28.08.2020	ggrosshardt
freig.		

aguti
Produktentwicklung & Design GmbH
T 07543 / 9621 63 | F 07543 / 9621 737
www.aguti.com

Projekt

Werkstoff | Oberflächen DIN ISO 1302

PDMident Aguti.104.36

Benennung
Schlafbank PSA mit Bodenschiene
Schlafbank PSA

Zeichnungs-Nr.:Aktif / Klassifikation 50571 | Bl. 2 | Yk. 2

Gewicht 71285 kg | CAD / Solid Edge-Zeichnung

© Alle Rechte bei Aguti Design GmbH, auch fuer denFall von Schutzrechtsanmeldungen. Jede Verfuegungs-befugnis, wie Kopier- und Weitergaberecht, bei uns.

© THIS DRAWING IS THE EXCLUSIVE PROPERTY OF Aguti Design GmbH, WITHOUT THEIR CONSENT IT MAY NOT BE REPRODUCED OR GIVEN TO THIRD PARTIES.

Pos.Nr.	Dokument-Nr.	Kategorie	Titel	Material	Anzahl	Artikelnummer
1	400-006-00	Baugruppe	Verriegelungssystem-PSA-Schiene-ECE-R14		1	122191
2	505-016-00	Baugruppe	Kopfstütze Komfort B245xH200 25° Kröpfung		2	122222
3	50531	Baugruppe	Schlafbank SB 2/2		1	
4	PSA Bodenschiene	Baugruppe	PSA Bodenschiene		1	

Drehmomenttabelle			
	Festigkeitsklassen Nm		
	8.8	10.9	12,9
M4	2,2	3,2	3,8
M5	4,3	6,3	7,3
M6	7,4	10,9	12,7
M8	17,9	26,2	30,7
M10	36,0	53,0	61,0
M12	60	90,0	105,0
M16	60		
7/16'	40,0		

Schrauben sind mit Schraubensicherung flüssig mittelfest zu sichern, sofern keine andere Sicherung vorhanden ist

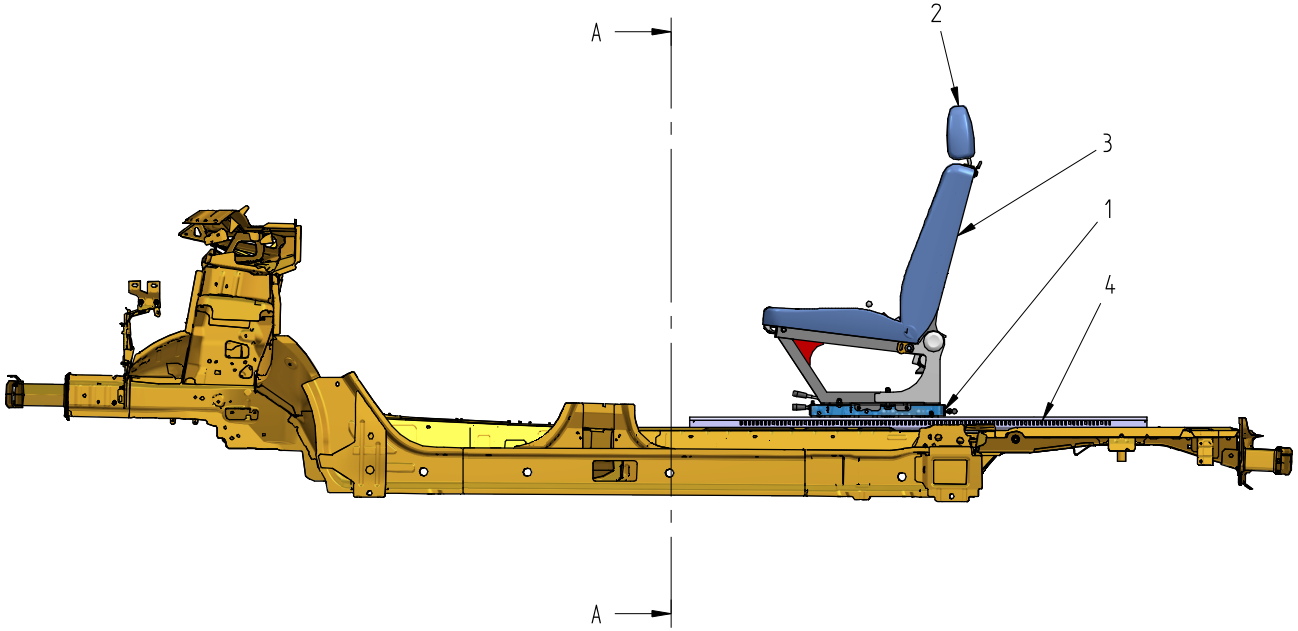

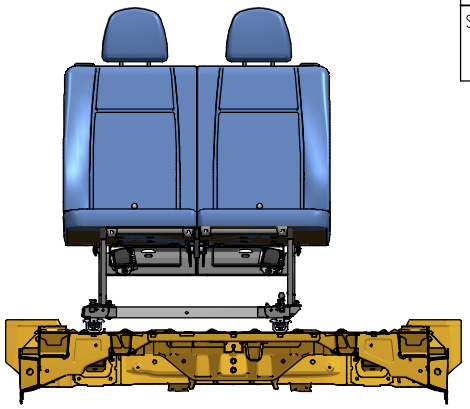

Schnitt A-A

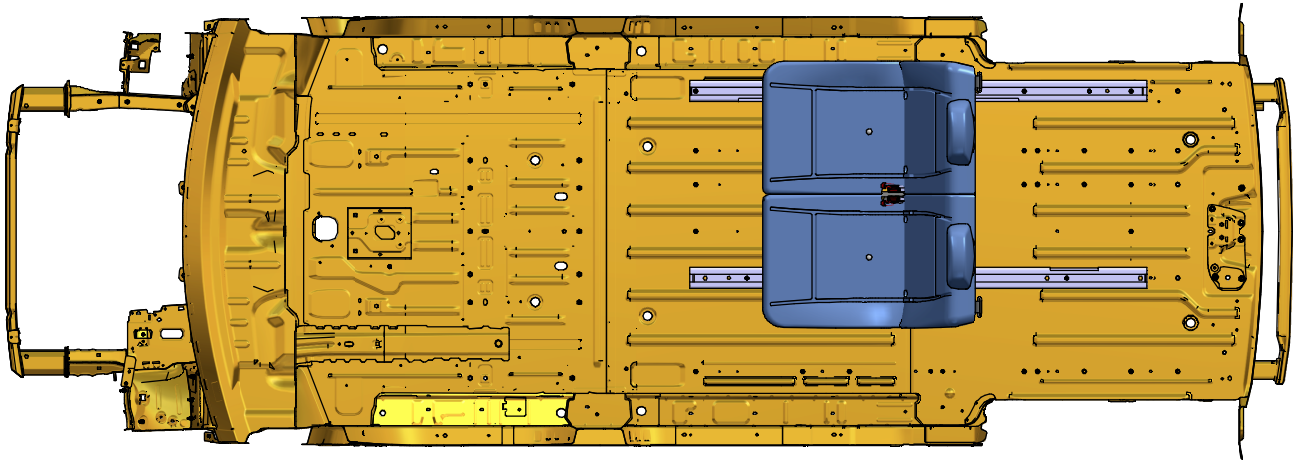

Artikel Nr.:

Prüfmaß

Weitergabe sowie Vervielfältigung dieser Unterlage, Verwertung und Mitteilung ihres Inhalts nicht gestattet, soweit nicht ausdrücklich zugestanden. Zuwiderhandlungen verpflichten zu Schadenersatz. Alle Rechte für den Fall der Patenterteilung oder Gebrauchsmuster-eintragung vorbehalten.

Nr.	Änderung	Datum	Name
A/0	–	24.08.2020	gugrosshardt

Blattmaß A1 | Maßstab 1:10

Projektionsmethode

	Datum	Name
Konstr.	24.08.2020	gugrosshardt
gez.	24.08.2020	gugrosshardt
freig.		

aguti
Produktentwicklung & Design GmbH
T 07543 / 9621 60 | F 07543 / 9621 737
www.aguti.com

Projekt: 50571

Werkstoff:

Oberflächen DIN ISO 1302

PDMident: Aguti_102972

Benennung: Schlafbank PSA mit Bodenschiene Schlafbank PSA

Zeichnungs-Nr.:Bild / Klassifikation: PZ_50571

Bl. 1 | V. 1

Gewicht: 0,000 kg | CAD / Solid Edge-Zeichnung

© Alle Rechte bei Aguti Design GmbH, auch fuer den Fall von Schutzrechtsanmeldungen. Jede Verfuegungs-befugnis, wie Kopier- und Weitergabenecht, bei uns.

© THIS DRAWING IS THE EXCLUSIVE PROPERTY OF Aguti Design GmbH. WITHOUT THEIR CONSENT IT MAY NOT BE REPRODUCED OR GIVEN TO THIRD PARTIES.